XNET

ARELUX S.R.L.
Alexei Tolstoi street, nr. 12, Bacău - 600093, ROMÂNIA.
Tel: +40 0234 514 492 / 546 620. Fax: +40 0234 546 677.

XNRS32WWRD SP SBK

www.arelux.ro

05/2024

General information / Informații generale / Informazioni generali

Finishing	**Sand black**
LED type	**COB**
Power	**10,6W**
Input voltage	**48V DC**
Output current / voltage driver	**500-700 mA / 10-40V DC**
Driver	**Excluded**
LED flux	**1173 lm**
System flux	**861 lm**
CCT	**3000K**
CRI	**90**
Optics	**24°**
Operating temperature	**-20 ÷ +40 °C**
Wight	**0,30kg**

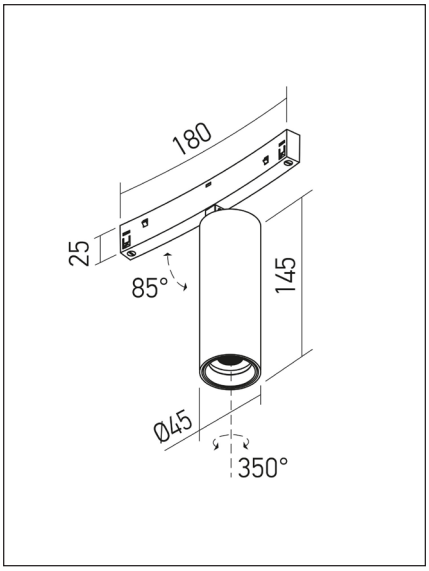

Description / Descriere / Descrizione

EN - Adjustable mini projector, DALI dimmable, for installation in the curved profiles of XNET recessed or surface systems, equipped with COB LED, warm white color temperature, mechanical fastening system and two side safety plastic screws.

RO - Mini proiector orientabil pentru montajul în profilele curbe ale sistemelor XNET încastrate sau aparente, dimabil DALI, echipat cu LED COB, temperatură de culoare alb cald, sistem mecanic de fixare și două șuruburi laterale de siguranță din plastic.

IT - Mini proiettore orientabile per installazione su profili curvi del sistema XNET da incasso o da superficie, dimmerabile DALI, dotato di LED COB, temperatura del colore bianco caldo, sistema meccanico di fissaggio e due viti laterali di sicurezza in plastica.

Housing / Corp / Corpo

EN - Housing of extruded aluminum profile, electrostatically painted in sand black.

RO - Structură din profil de aluminiu extrudat, vopsită în câmp electrostatic culoare negru sablat.

IT - Corpo in profilo estruso di alluminio verniciato in campo elettrostatico colore nero sabbiato.

Optics / Sistem optic / Ottica

EN - FRESNEL lens diffuser of PMMA. Optical system with UGR<13.

RO - Dispersor tip lentilă FRESNEL din PMMA. Sistem optic cu UGR<13.

IT - Diffusore tipo lente FRESNEL in PMMA. Sistema ottico con UGR<13.

Electric gear / Aparataj de alimentare / Alimentazione

EN - Voltage/current converter. Curved connector with two flexible contacts (one circuit) for 48V DC voltage and another circuit for potential DALI control. Mechanical flexible system, for the connection in the recessed or surface profiles and two side safety screws in plastic.

RO - Convertor tensiune/curent DALI. Conector curb cu două contacte flexibile (un circuit) pentru alimentarea la 48V DC, iar celălalt circuit pentru eventualul control DALI. Sistem mecanic de conectare pentru montajul în profilele încastrate sau aparente și două șuruburi laterale din plastic, de siguranță.

IT - Convertitore tensione/corrente DALI. Connettore curvo con due contatti flessibili (un circuito) per l'alimentazione a 48V DC e l'altro circuito per il potenziale controllo DALI. Sistema di connessione meccanico per il montaggio nei profili da incasso o da superficie XNET e due viti laterali, in plastica, di sicurezza.

Important / Important / Importante

EN - Changing the position in a profile is made by removing it from its original position and reassembling it in the new position. It is forbidden to move the body along the profile without dismantling as to avoid damaging of the flexible power contacts.

RO - Schimbarea poziției într-un profil se face prin demontarea și remontarea corpului în noua poziție. Este interzisă glisarea corpului în lungul profilului fără demontare pentru a evita deteriorarea contactelor flexibile de alimentare.

IT - É necessario disinstallare l´apparecchio dal profilo per cambiare la sua posizione all´interno del profilo, non muovere l´apparecchio a destra o a sinistra, questa operazione potrebbe danneggiare i contatti flessibili d´alimentazione.

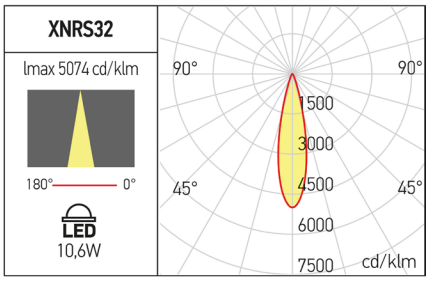

ErP and ecodesign data
Date ErP și ecodesig
Dati ErP ed ecodesign

Lighting technology used:	**LED**
Directional or non-directional:	**DLS**
Mains or non-mains:	**NMLS**
CLS:	**No**
Color tunable light source:	**No**
Anti-glare shield:	**No**
Dimmable:	**No**
Energy consumption (kWh/1000h):	**11000**
Energy efficiency class:	**E**
Useful luminous flux (Øuse):	**1173 lm**
Correlated color temperature:	**3000K**
On-mode power (Pon):	**11.4W**
Standby power (Psb):	**-**
Networked standby power (Pnet):	**-**
Outer dimensions (HxWxL, HxØ):	**46x145 mm**
CRI:	**90**
Chromaticity coordinates (x and y):	**x=0.4340,y=0.4030**
Peak luminous intensity (cd):	**4372**
Beam angle in degrees:	**24°**
R9 color rendering index:	**56**
Survival factor:	**90%**
Lumen maintenance factor:	**96%**
Displacement factor (cosφ1):	**-**
McAdam ellipses:	**3**
Flicker metric (Pst LM):	**≤1**
Stroboscopic effect metric (SVM):	**≤0,4**
Ponmax:	**15.88W**

5 YEARS WARRANTY

Standards: EN 60598-1:2015 + A1:2018, EN 60598-2-1:2020, EN 60598-2-2:2012, EN 62493:2015, EN 62471:2008, EN 62031:2008 + A1:2013 + A2:2015, EN 60529:1992 + A2:2013, EN 55015:2019 + A11:2020, EN 61000-3-2:2019, EN 61000-3-3:2013 + A1:2019, EN 61547:2009.