ARELUX®

XJOINT

XJ32NW PCW SBK

Application field / Finishing	**Indoor / Sand black**
Mounting	**Ceiling / Wall mounting**
Light orientation type	**Adjustable light**
Protection class	**Classe III**
IP / IK rating	**IP40**
Input voltage	**48V DC**
System power	**12W**
Driver	**Excluded**
LED type	**COB**
LED flux / System flux	**1232 lm / 1136 lm**
Color temperature / CRI / UGR	**4000K / 90 / <19**
Optics	**30°**
Ambient temperature	**0 ÷ +40 °C**
Warranty	**5 years**
Weight	**0,24kg**

Dimming control	**PWM**
Dimming range	**1-100%**

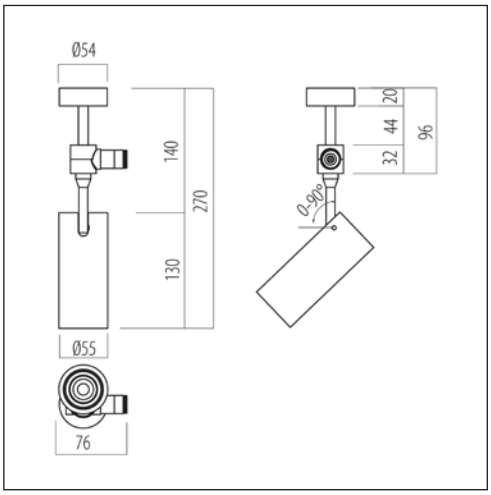

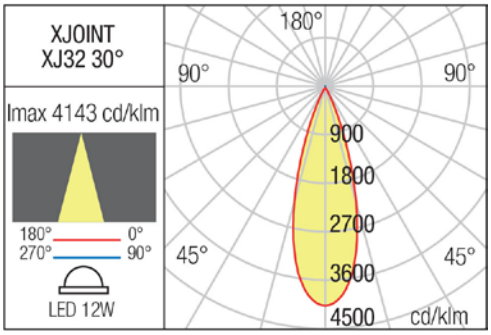

Description / Descriere / Descrizione

EN - Adjustable mini spotlight for installation within the system, surface-mounted on the ceiling or wall, equipped with a COB LED, neutral white colour temperature. It is installed as an end element and allows 48V DC power supply for the entire system.

RO - Mini proiector orientabil pentru montaj în cadrul sistemului, aparent pe tavan sau perete, echipat cu LED COB, cu temperatură de culoare alb neutru. Se montează ca element de capat si permite alimentarea 48V-DC a intregului sistem.

IT - Mini proiettore orientabile per installazione nel sistema, montaggio a vista a soffitto o parete, dotato di LED COB, con temperatura di colore bianco neutro. Si monta come elemento terminale e consente l'alimentazione a 48V DC dell'intero sistema.

Housing / Corp / Corpo

EN - Housing of extruded aluminum profile, electrostatically painted in sand black.

RO - Structură din profil de aluminiu extrudat, vopsită în câmp electrostatic culoare negru sablat.

IT - Corpo in profilo estruso di alluminio verniciato in campo elettrostatico colore nero sabbiato.

Optics / Sistem optic / Ottica

EN - FRESNEL lens diffuser of PMMA. Optical system with UGR<19.

RO - Dispersor tip lentilă FRESNEL din PMMA. Sistem optic cu UGR<19.

IT - Diffusore tipo lente FRESNEL in PMMA. Sistema ottico con UGR<19.

Electric gear / Aparataj de alimentare / Alimentazione

EN - Connectors with two flexible contacts (+/–) at both ends for 48 VDC power supply. Coupling to the linear elements is via a threaded connection, ensuring mechanical fixing and electrical continuity.

RO - Conectoare cu două contacte flexibile (+/–) la ambele capete, pentru alimentare 48 VDC. Cuplarea cu elementele liniare se face prin înfiletare, asigurând fixarea și conexiunea electrică.

IT - Connettori con due contatti flessibili (+/–) su entrambe le estremità per alimentazione 48 VDC. L'accoppiamento con gli elementi lineari avviene tramite avvitamento, garantendo fissaggio e continuità elettrica.

Important / Important / Importante

EN - For the XJOINT system, light intensity control can be managed centrally for all luminaires connected to the same 48 V DC power supply circuit, using the TRIAC and DALI power supplies within the system, with PWM regulation on the output, designed for various mounting types: wall, ceiling or floor. Remote 48 V DC power supplies and/or compatible PWM controllers can also be used, such as: • TRIAC: ATD48 series together with the PR350 trailing/leading edge dimmer; • DALI: AT48 DALI series together with the CASAMBI BasicDIM Wireless G2 controller; • other compatible protocols. Thus, all luminaires powered through the same PWM power supply/controller will be controlled simultaneously.

RO - Pentru sistemul XJOINT, controlul intensității luminoase se poate realiza centralizat pentru toate corpurile conectate pe același circuit de alimentare de 48 V DC, folosind sursele TRIAC și DALI din cadrul sistemului cu reglaj PWM pe iesire, concepute pentru diverse tipuri de montaj: perete, tavan sau pardoseală. De asemenea, se pot utiliza surse "remote" de 48 V DC și/sau controllere PWM compatibile, precum: • TRIAC: seria ATD48 împreună cu dimmerul trailing/leading edge PR350; • DALI: seria AT48 DALI împreună cu controllerul CASAMBI BasicDIM Wireless G2; • alte protocoale compatibile. Astfel, toate corpurile alimentate prin aceeași sursă/același controller PWM vor fi controlate simultan.

IT - Per il sistema XJOINT, il controllo dell'intensità luminosa può essere gestito centralmente per tutti gli apparecchi collegati allo stesso circuito di alimentazione a 48 V DC, utilizzando gli alimentatori TRIAC e DALI del sistema, con regolazione PWM in uscita, progettati per diversi tipi di montaggio: parete, soffitto o pavimento. Possono inoltre essere utilizzati alimentatori "remote" da 48 V DC e/o controller PWM compatibili, come: • TRIAC: serie ATD48 insieme al dimmer trailing/leading edge PR350; • DALI: serie AT48 DALI insieme al controller CASAMBI BasicDIM Wireless G2; • altri protocolli compatibili. In questo modo, tutti gli apparecchi alimentati tramite lo stesso alimentatore/controller PWM saranno controllati simultaneamente.

Range of applications / Aplicații / Campi di applicazione

EN - Creating lighting structures using the available luminaires and connectors. General or local lighting in offices, reception areas, conference rooms or public spaces. Domestic lighting.

RO - Realizarea de structuri luminoase utilizând corpurile de iluminat și conectoarele disponibile. Iluminatul general sau local în birouri, zone de recepție, săli de conferințe sau spații de lucru cu publicul. Iluminatul domestic.

IT - Realizzazione di strutture di illuminazione utilizzando apparecchi e connettori disponibili. Illuminazione generale o locale di uffici, zone di ricezione, sale conferenza o spazi pubblici. Illuminazione domestica.

Standards

EN 60598-1:2021, EN 60598-2-1:2020, EN 60598-2-2:2024, EN 62493:2015 + A1:2022, EN 62471:2008, EN 62031:2020 + A11:2021, EN 60529:1995 + A2:2015, EN 55015:2019 + A11:2020, EN 61000-3-2:2019 + A2:2024, EN 61000-3-3:2013 + A1:2019, EN 61547:2009, EN 62717:2017 + A2:2019, EN 62722-2-1:2023.

ErP and ecodesign data

Lighting technology used:	**LED**
Directional or non-directional:	**DLS**
Mains or non-mains:	**NMLS**
CLS:	**No**
Color tunable light source:	**No**
Anti-glare shield:	**No**
Dimmable:	**No**
Energy consumption (kWh/1000h):	**12**
Energy efficiency class:	**E**
Useful luminous flux (Øuse):	**1232 lm**
Correlated color temperature:	**4000K**
On-mode power (Pon):	**10.8W**
Standby power (Psb):	**-**
Networked standby power (Pnet):	**-**
Outer dimensions (HxWxL, HxØ):	**130x55 mm**
CRI:	**90**
Chromaticity coordinates (x and y):	**x=0.3818, y=0.3797**
Peak luminous intensity (cd):	**3364**
Beam angle in degrees:	**30°**
R9 color rendering index:	**50**
Survival factor:	**90%**
Lumen maintenance factor:	**96%**
Displacement factor (cosφ1):	**-**
McAdam ellipses:	**3**
Flicker metric (Pst LM):	**≤1**
Stroboscopic effect metric (SVM):	**≤0,4**
Ponmax:	**16.59W**

RoHS compliant

LED removal by a specialist	**Yes**
DRIVER removal by a specialist	**-**