XFIVE RECESSED|SURFACE

FVRS16UWW SU MWH

Application field / Finishing	**Indoor / Mat white / Satin glass**
Mounting	**Ceiling mounting / recessed**
Light orientation type	**Fixed light**
Protection class	**Classe III**
IP / IK rating	**IP40**
Input voltage	**48V DC**
System power	**5W**
Driver	**Excluded**
LED type	**COB**
LED flux / System flux	**425 lm / 255 lm**
Color temperature / CRI / UGR	**2700K / 90**
Optics	**100°**
Ambient temperature	**-20 ÷ +45 °C**
Warranty	**5 years**
Weight	**0,16 kg**

Dimming control	**PWM**
Dimming range	**1-100%**



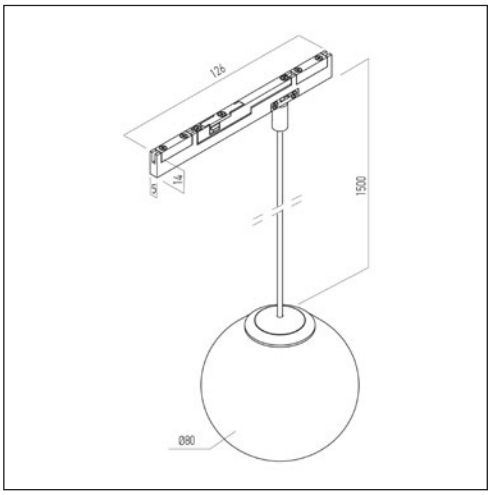

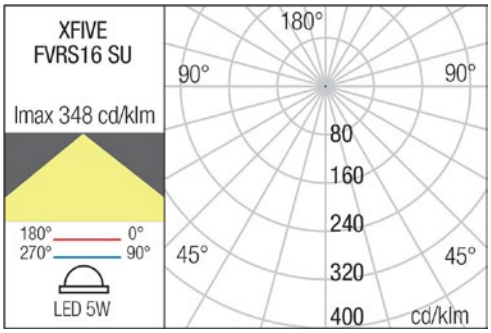

Description / Descriere / Descrizione

EN - Decorative suspension with spherical shape, for installation in the profiles of XFIVE recessed and surface profiles, equipped with COB LED, ultra warm white color temperature and magnetic fixing system.

RO - Suspensie decorativă cu formă sferică, pentru montajul în profilele XFIVE încastrate sau aparente, echipat cu LED COB, temperatură de culoare alb ultra cald și sistem magnetic de fixare.

IT - Sospensione decorativa sferica, per installazione nei profili XFIVE da incasso o da superficie, dotata di LED COB, temperatura del colore bianco ultra caldo e sistema magnetico di fissaggio.

Housing / Corp / Corpo

EN - Die-cast aluminum base, electrostatically painted in mat white.

RO - Bază din aluminiu turnat, vopsită în câmp electrostatic culoare alb mat.

IT - Base in alluminio pressofuso, verniciata a polveri in bianco opaco.

Optics / Sistem optic / Ottica

EN - Spherical diffuser in satin finishing glass.

RO - Dispersor sferic din sticlă satinată.

IT - Diffusore sferico in vetro satinato.

Electric gear / Aparataj de alimentare / Alimentazione

EN - Voltage/current converter. Light fitting dimmable (together with the others luminaires on the same circuit). Connector with two flexible contacts (one circuit) for 48V DC voltage. Magnetic system for fixing.

RO - Convertor tensiune/curent. Corp de iluminat dimabil (împreună cu toate celelalte corpuri de iluminat de pe circuit). Conector cu două contacte flexibile (un circuit) pentru alimentarea la 48V DC. Sistem magnetic de fixare.

IT - Convertitore tensione/corrente. Apparecchio dimmerabile (insieme con tutti apparecchi sullo stesso circuito). Connettore con due contatti flessibili (un circuito) per l'alimentazione a 48V DC. Sistema di fisaggio magnetico.

Important / Important / Importante

EN - Changing the position in a profile is made by removing it from its original position and reassembling it in the new position. It is forbidden to move the body along the profile without dismantling as to avoid damaging of the flexible power and control contacts.

RO - Schimbarea poziției într-un profil se face prin demontarea și remontarea corpului în noua poziție. Este interzisă glisarea corpului în lungul profilului fără demontare pentru a evita deteriorarea contactelor flexibile de alimentare și de control.

IT - La modifica della posizione in un profilo viene eseguita smontando e rimontando l'apparecchio nella nuova posizione. È vietato spostare il corpo lungo il profilo senza smontarlo per evitare di danneggiare i contatti di potenza flessibili e di controllo.

Range of applications / Aplicații / Campi di applicazione

EN - General or local lighting in offices, reception areas, conference rooms or public working spaces. Domestic lighting. Individual mounting or in continuous light structures.

RO - Iluminatul general sau local în birouri, zone de recepție, săli de conferințe sau spații de lucru cu publicul. Iluminatul domestic. Montaj individual sau în structuri luminoase continue.

IT - Illuminazione generale o locale di uffici, zone di ricezione, sale conferenza o spazi pubblici. Illuminazione domestica. Installazione singola o in strutture luminose continue,

Standards

EN 60598-1:2021, EN 60598-2-1:2020, EN 60598-2-2:2024, EN 62493:2015 + A1:2022, EN 62471:2008, EN 62031:2020 + A11:2021, EN 60529:1995 + A2:2015, EN 55015:2019 + A11:2020, EN 61000-3-2:2019 + A2:2024, EN 61000-3-3:2013 + A1:2019, EN 61547:2009, EN 62717:2017 + A2:2019, EN 62722-2-1:2023.

ErP and ecodesign data

Lighting technology used:	**LED**
Directional or non-directional:	**NDLS**
Mains or non-mains:	**NMLS**
CLS:	**No**
Color tunable light source:	**No**
Anti-glare shield:	**No**
Dimmable:	**Yes**
Energy consumption (kWh/1000h):	**5**
Energy efficiency class:	**G**
Useful luminous flux (Øuse):	**425 lm**
Correlated color temperature:	**2700K**
On-mode power (Pon):	**5W**
Standby power (Psb):	**-**
Networked standby power (Pnet):	**-**
Outer dimensions (HxWxL, HxØ):	**80x80 mm**
CRI:	**90**
Chromaticity coordinates (x and y):	**x=0, 4630, y=0, 4630**
Peak luminous intensity (cd):	**-**
Beam angle in degrees:	**100°**
R9 color rendering index:	**62**
Survival factor:	**90%**
Lumen maintenance factor:	**95.81%**
Displacement factor (cosφ1):	**-**
McAdam ellipses:	**3**
Flicker metric (Pst LM):	**≤1**
Stroboscopic effect metric (SVM):	**≤0,4**
Ponmax:	**5.36W**

RoHS compliant

LED removal by a specialist	**Yes**
DRIVER removal by a specialist	**-**