ARELUX®

XNET

XNRS41UWWD SP FNI

Application field / Finishing	**Indoor / Foggy nickel**
Mounting	**Ceiling / Wall mounting; Ceiling / Wall recessed**
Light orientation type	**Adjustable light**
Protection class	**Classe III**
IP / IK rating	**IP40**
Input voltage	**48V DC**
System power	**7W**
Driver	**Excluded**
Driver output current / Voltage	**200 mA / 9-38V DC**
LED type	**COB**
LED flux / System flux	**780 lm / 134-212 lm**
Color temperature / CRI / UGR	**2700K / 90 / <10**
Optics	**19°-40°**
Ambient temperature	**-20 ÷ +40 °C**
Warranty	**5 years**
Weight	**0,24 kg**

Dimming control	**DALI-2**
Dimming range	**0.1-100%**



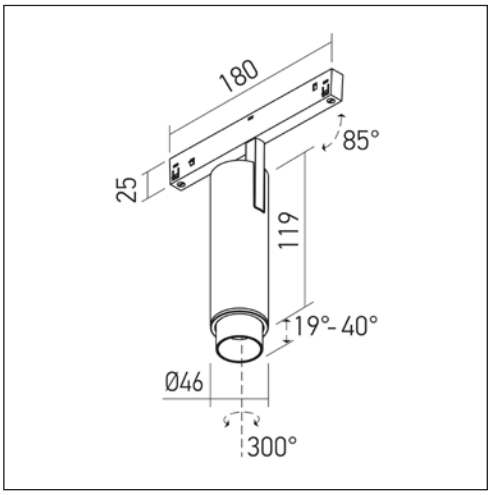

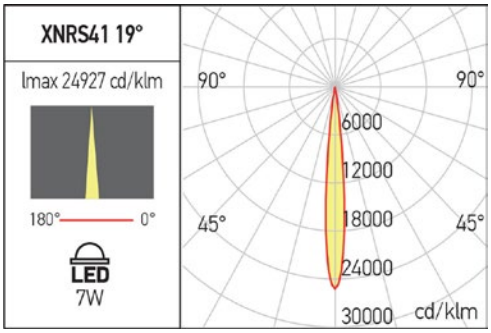

Description / Descriere / Descrizione

EN - Adjustable mini projector, DALI dimmable, for installation in the profiles of XNET recessed or surface systems, equipped with COB LED, ultra warm white color temperature, mechanical fastening system and two side safety plastic screws. Optical system with variable angle from 19° to 40°.

RO - Mini proiector orientabil pentru montajul în profilele sistemelor XNET încastrate sau aparente, dimabil DALI, echipat cu LED COB, temperatură de culoare alb ultra cald, sistem mecanic de fixare și două șuruburi laterale de siguranță din plastic. Sistem optic cu unghi variabil de la 19° la 40°.

IT - Mini proiettore orientabile per installazione su profili del sistema XNET da incasso o da superficie, dimmerabile DALI, dotato di LED COB, temperatura del colore bianco ultra caldo, sistema meccanico di fissaggio e due viti laterali di sicurezza in plastica. Sistema ottico con angolo variabile da 19° a 40°.

Housing / Corp / Corpo

EN - Housing and mobile part of extruded aluminum profilein “foggy nickel” finishing.

RO - Corpul și partea mobilă din profil de aluminiu extrudat, vopsite în câmp electrostatic finisaj “foggy nickel”.

IT - Corpo e parte mobile in profilo estruso di alluminio con finitura “foggy nickel”.

Optics / Sistem optic / Ottica

EN - FRESNEL lens diffuser of PMMA. Mobile optical system with body and moving part dwith change of focal length, 19°-40° and UGR<10 for 19° angle.

RO - Dispersor tip lentilă FRESNEL din PMMA. Sistem optic mobil cu modificarea distanței focale, 19°-40° și UGR<10 pentru unghiul de 19°.

IT - Diffusore con lente FRESNEL in PMMA. Sistema ottico mobile con variazione della lunghezza focale 19°-40°e con UGR<10 per angolo da 19°.

Electric gear / Aparataj de alimentare / Alimentazione

EN - Voltage/current DALI converter. Connector with two flexible contacts (one circuit) for 48V DC voltage and another circuit for DALI control. Mechanical flexible system, for the connection in the recessed or surface profiles and two side safety screws in plastic.

RO - Convertor tensiune/curent DALI. Conector cu două contacte flexibile (un circuit) pentru alimentarea la 48V DC, iar celălalt circuit pentru controlul DALI. Sistem mecanic de conectare pentru montajul în profilele încastrate sau aparente și două șuruburi laterale din plastic, de siguranță.

IT - Convertitore tensione/corrente DALI. Connettore con due contatti flessibili (un circuito) per l'alimentazione a 48V DC e l'altro circuito per il controllo DALI. Sistema di connessione meccanico per il montaggio nei profili da incasso o da superficie XNET e due viti laterali, in plastica, di sicurenzza.

Important / Important / Importante

EN - Changing the position in a profile is made by removing it from its original position and reassembling it in the new position. It is forbidden to move the body along the profile without dismantling as to avoid damaging of the flexible power contacts.

RO - Schimbarea poziției într-un profil se face prin demontarea și remontarea corpului în noua poziție. Este interzisă glisarea corpului în lungul profilului fără demontare pentru a evita deteriorarea contactelor flexibile de alimentare.

IT - É necessario disinstallare l´apparecchio dal profilo per cambiare la sua posizione all´interno del profilo, non muovere l´apparecchio a destra o a sinistra, questa operazione potrebbe danneggiare i contatti flessibili d´alimentazione.

Standards

EN 60598-1:2021, EN 60598-2-1:2020, EN 60598-2-2:2024, EN 62493:2015 + A1:2022, EN 62471:2008, EN 62031:2020 + A11:2021, EN 60529:1995 + A2:2015, EN 55015:2019 + A11:2020, EN 61000-3-2:2019 + A2:2024, EN 61000-3-3:2013 + A1:2019, EN 61547:2009, EN 62717:2017 + A2:2019, EN 62722-2-1:2023.

ErP and ecodesign data

Lighting technology used:	**LED**
Directional or non-directional:	**DLS**
Mains or non-mains:	**NMLS**
CLS:	**No**
Color tunable light source:	**No**
Anti-glare shield:	**No**
Dimmable:	**Yes**
Energy consumption (kWh/1000h):	**7**
Energy efficiency class:	**E**
Useful luminous flux (Øuse):	**780 lm**
Correlated color temperature:	**2700K**
On-mode power (Pon):	**7.2W**
Standby power (Psb):	**-**
Networked standby power (Pnet):	**-**
Outer dimensions (HxWxL, HxØ):	**46x119 mm**
CRI:	**90**
Chromaticity coordinates (x and y):	**x=0.4578, y=0.4101**
Peak luminous intensity (cd):	**3364-878**
Beam angle in degrees:	**19°-40°**
R9 color rendering index:	**56**
Survival factor:	**90%**
Lumen maintenance factor:	**96%**
Displacement factor (cosφ1):	**-**
McAdam ellipses:	**3**
Flicker metric (Pst LM):	**≤1**
Stroboscopic effect metric (SVM):	**≤0,4**
Ponmax:	**11.18W**

RoHS compliant

LED removal by a specialist	**Yes**
DRIVER removal by a specialist	**-**