ARELUX®

XTRACE RIM

TE50UWW34DALI SWH

Application field / Finishing	**Indoor / Sand white**
Mounting	**Incasso a soffitto**
Light orientation type	**Fixed light**
Protection class	**Classe I**
IP / IK rating	**IP40**
Input voltage	**220-240V AC**
System power	**33,6W**
Driver	**Included**
Driver output current / Voltage	**850 mA / 25-42V DC**
LED type	**Linear LEDs module**
LED flux / System flux	**4500 lm / 2606 lm**
Color temperature / CRI / UGR	**2700K / 90 / <19**
Optics	**70°**
Ambient temperature	**-35 ÷ +45 °C**
Warranty	**5 years**
Weight	**0,94 kg**

Dimming control	**DALI-2/Push-Dim**
Dimming range	**0.1-100%**
Maximum number of switching cycles	**50000**
Max. quantity of fixtures for Minature Circuit Breaker type B10A, B16A	**25 / 35**
Max. quantity of fixtures for Minature Circuit Breaker type C10A, C16A	**25 / 35**
THD at full load	**≤15%**
Power factor	**0.95λ**
Efficiency of the driver	**≥86%**

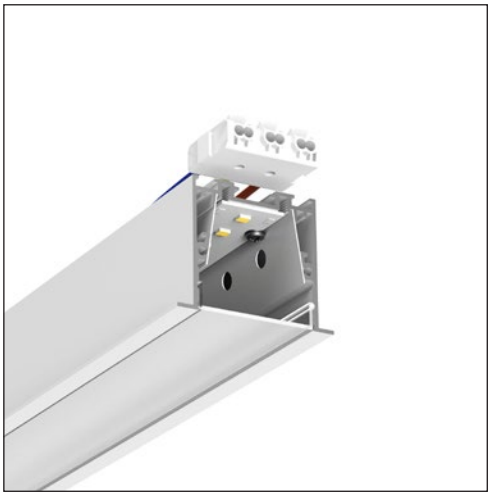

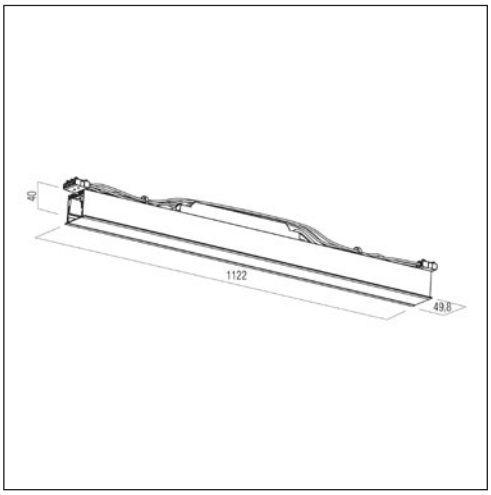

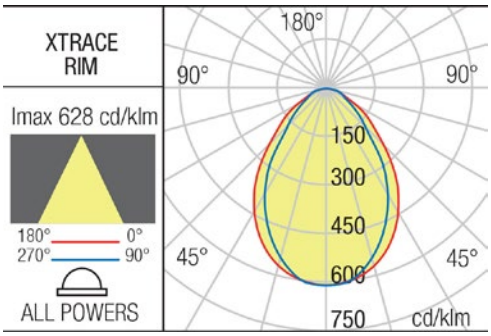

Description / Descriere / Descrizione

EN - Structural linear element for recessed mounting, equipped with linear LEDs modules, ultra warm white color temperature. Can be used as an individual light fitting (together with two end caps) or to assemble continuous luminous structures, linear, with 90° or 120° angles, connections at T and in cross, using the appropiate accessories. All the accessories have to be ordered separately.

RO - Element liniar de structură pentru montaj încastrat, echipat cu module liniare cu LED-uri, temperatură de culoare alb ultra cald. Poate fi utilizat pentru montajul individual (împreună cu două elemente de capăt) sau pentru realizarea de structuri luminoase continue, liniare, cu unghiuri de 90° sau 120°, conexiuni în T şi în cruce, cu ajutorul accesoriilor aferente. Toate accesoriile se comandă separat.

IT - Elemento lineare della struttura da incasso, equipaggiato con moduli lineari a LED, temperatura del colore bianco ultra caldo. Può essere usato per installazione singola (con due elementi di chiusura delle testate) o per la realizzazione di strutture luminose continue, dritte, con angoli a 90° o a 120° , connessioni a T e a croce, tramite i relativi accessori. Tutti gli accessori devono essere ordinati separatamente.

Housing / Corp / Corpo

EN - Extruded aluminum profile, electrostatically painted in sand white.

RO - Profil din aluminiu extrudat, vopsit în câmp electrostatic, culoare alb sablat.

IT - Profilo estruso di alluminio, verniciato a polveri, bianco sabbiato.

Optics / Sistem optic / Ottica

EN - Reflector in white plastic film. Prismatic polycarbonate diffuser with anti-glare satin film, UGR<19. Three possible positions for the diffuser, recessed, in front of the profile and outside it.

RO - Reflector din plastic alb. Dispersor din policarbonat prismatic cu peliculă satinată antiorbire, UGR<19. Trei poziții posibile pentru dispersor, retras, la fața profilului și în afara acestuia.

IT - Riflettore in film plastico bianco. Diffusore in policarbonato prismatico con pellicola satinata antiabbagliamento, UGR<19. Tre possibili posizioni per il diffusore: posizione ritirata, livello del profilo e all'esterno di esso.

Electric gear / Aparataj de alimentare / Alimentazione

EN - Equipped with constant current LED driver DALI dimmable. Self locking 2P+N blocks of terminals (10A/250V, 2,5 mm²) at each end of the profile, for power supply from one luminaire to the next one.

RO - Echipat cu alimentator în curent constant dimabil DALI. Cleme de conexiuni 2P+N (10A/250V, 2,5 mm²) cu auto blocare, câte un set la fiecare capăt pentru alimentare din corp în corp.

IT - Equipaggiato con alimentatore a corrente costante dimmerabile DALI. Morsettiere autobloccanti 2P+N (10A/250V, 2,5 mm²) ad ogni estremità del profilo, per l'alimentazione da un apparecchio all'altro.

Important / Important / Importante

EN - Luminous flux adjustment for DALI luminaires can be carried out using the TRIDONIC/CASAMBI protocol using the BasicDIM Wireless Passive Module G2 controller together with the DALI PS3 power supply, for a maximum of 32 DALI drivers.

RO - Reglarea fluxului luminos pentru corpurile de iluminat DALI poate fi realizată folosind protocolul TRIDONIC/CASAMBI utilizând controllerul BasicDIM Wireless Passive Module G2 împreună cu sursa de alimentare DALI PS3, pentru maximum 32 drivere DALI.

IT - La regolazione del flusso luminoso per gli apparecchi DALI può essere effettuata utilizzando il protocollo TRIDONIC/CASAMBI utilizzando il controller BasicDIM Wireless Passive Module G2 insieme all'alimentatore DALI PS3, per un massimo di 32 driver DALI.

Range of applications / Aplicații / Campi di applicazione

EN - General or local lighting in offices, reception areas, conference rooms or public working spaces. Individual mounting or in continuous light structures.

RO - Iluminatul general sau local în birouri, zone de recepție, săli de conferințe sau spații de lucru cu publicul. Montaj individual sau în structuri luminoase continue.

IT - Illuminazione generale o locale di uffici, zone di ricezione, sale conferenza, spazi pubblici. Installazione individuale o in strutture luminose continue.

Standards

EN 60598-1:2021, EN 60598-2-2:2024, EN 62493:2015 + A1:2022, EN 62471:2008, EN 62031:2020 + A11:2021, EN 60529:1995 + A2:2015, EN 55015:2019 + A11:2020, EN 61000-3-2:2019 + A2:2024, EN 61000-3-3:2013 + A1:2019, EN 61547:2009, EN 62717:2017 + A2:2019, EN 62722-2-1:2023.

ErP and ecodesign data

Lighting technology used:	**LED**
Directional or non-directional:	**DLS**
Mains or non-mains:	**NMLS**
CLS:	**No**
Color tunable light source:	**No**
Anti-glare shield:	**No**
Dimmable:	**Yes**
Energy consumption (kWh/1000h):	**34**
Energy efficiency class:	**D**
Useful luminous flux (Øuse):	**4065 lm**
Correlated color temperature:	**2700K**
On-mode power (Pon):	**31W**
Standby power (Psb):	**≤0,50**
Networked standby power (Pnet):	**-**
Outer dimensions (HxWxL, HxØ):	**40x50x1122 mm**
CRI:	**90**
Chromaticity coordinates (x and y):	**x=0.4340, y=0.4030**
Peak luminous intensity (cd):	**-**
Beam angle in degrees:	**70°**
R9 color rendering index:	**50**
Survival factor:	**90%**
Lumen maintenance factor:	**96%**
Displacement factor (cosφ1):	**0.95**
McAdam ellipses:	**3**
Flicker metric (Pst LM):	**≤1**
Stroboscopic effect metric (SVM):	**≤0,4**
Ponmax:	**50.53W**

RoHS compliant

LED removal by a specialist	**Yes**
DRIVER removal by a specialist	**Yes**