ARELUX®

XTRACE RIM

TE50UWW9C90DALI SWH

Application field / Finishing	**Indoor / Sand white**
Mounting	**Incasso a soffitto**
Light orientation type	**Fixed light**
Protection class	**Classe I**
IP / IK rating	**IP40**
Input voltage	**220-240V AC**
System power	**10,5W**
Driver	**Included**
Driver output current / Voltage	**250 mA / 2-42V DC**
LED type	**Linear LEDs module**
LED flux / System flux	**1394 lm / 843 lm**
Color temperature / CRI / UGR	**2700K / 90 / <19**
Optics	**70°**
Ambient temperature	**-35 ÷ +45 °C**
Warranty	**5 years**
Weight	**0,29 kg**

Dimming control	**DALI-2/Push-Dim**
Dimming range	**0.1-100%**
Maximum number of switching cycles	**50000**
Max. quantity of fixtures for Minature Circuit Breaker type B10A, B16A	**70 / 112**
Max. quantity of fixtures for Minature Circuit Breaker type C10A, C16A	**111 / 177**
THD at full load	**≤15%**
Power factor	**0.95λ**
Efficiency of the driver	**≥84%**

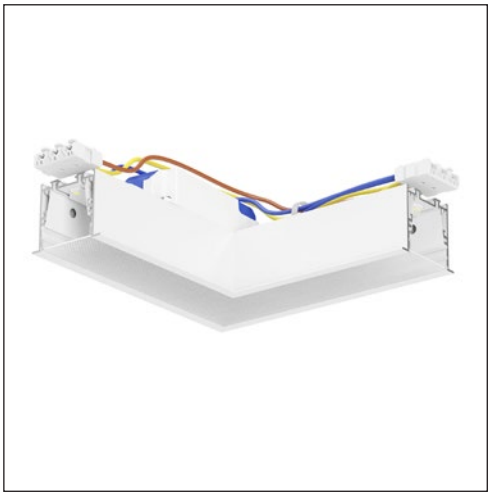

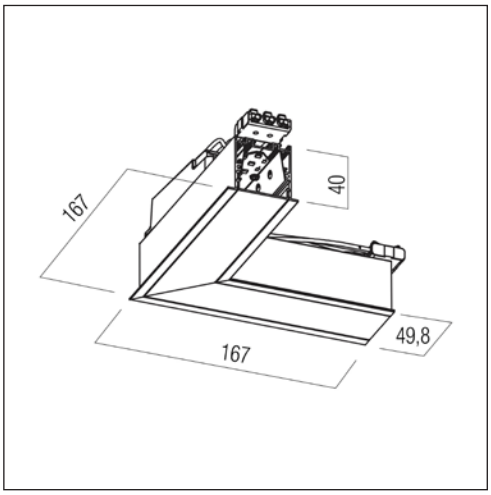

Description / Descriere / Descrizione

EN - Structural element for connection at 90° of two profiles XTRACE RIM. Equipped with linear SMD LEDs modules, ultra warm white color temperature.

RO - Element de structură pentru realizarea conexiunii la 90° între două profile XTRACE RIM. Echipat cu module liniare cu LED-uri SMD, temperatură de culoare alb ultra cald.

IT - Elemento strutturale per la connessione a 90° tra due profili XTRACE RIM. Equipaggiato con moduli lineari a LED SMD, temperatura del colore bianco ultra caldo.

Housing / Corp / Corpo

EN - Extruded aluminum profile, electrostatically painted in sand white.

RO - Profil din aluminiu extrudat, vopsit în câmp electrostatic, culoare alb sablat.

IT - Profilo estruso di alluminio, verniciato a polveri, bianco sabbiato.

Optics / Sistem optic / Ottica

EN - Reflectors in white plastic film. Prismatic polycarbonate diffusers with anti-glare satin film, UGR<19. Three possible positions for the diffusers, recessed, in front of the profile and outside it.

RO - Reflectoare din plastic alb. Dispersoare din policarbonat prismatic cu peliculă satinată antiorbire, UGR<19. Trei poziții posibile pentru dispersor, retras, la fața profilului și în afara acestuia.

IT - Riflettori in film plastico bianco. Diffusori in policarbonato prismatico con pellicola satinata antiabbagliamento, UGR<19. Tre possibili posizioni per il diffusore: posizione ritirata, livello del profilo e all'esterno di esso.

Electric gear / Aparataj de alimentare / Alimentazione

EN - Equipped with constant current LED driver DALI dimmable. Self locking 2P+N blocks of terminals (10A/250V, 2,5 mm²) at each end of the profile, for power supply from one luminaire to the next one.

RO - Echipat cu alimentator în curent constant dimabil DALI. Cleme de conexiuni 2P+N (10A/250V, 2,5 mm²) cu auto blocare, câte un set la fiecare capăt pentru alimentare din corp în corp.

IT - Equipaggiato con alimentatore a corrente costante, dimmerabile DALI. Morsettiere autobloccanti 2P+N (10A/250V, 2,5 mm²) ad ogni estremità del profilo, per l'alimentazione da un apparecchio all'altro.

Important / Important / Importante

EN - Luminous flux adjustment for DALI luminaires can be carried out using the TRIDONIC/CASAMBI protocol using the BasicDIM Wireless Passive Module G2 controller together with the DALI PS3 power supply, for a maximum of 32 DALI drivers.

RO - Reglarea fluxului luminos pentru corpurile de iluminat DALI poate fi realizată folosind protocolul TRIDONIC/CASAMBI utilizând controllerul BasicDIM Wireless Passive Module G2 împreună cu sursa de alimentare DALI PS3, pentru maximum 32 drivere DALI.

IT - La regolazione del flusso luminoso per gli apparecchi DALI può essere effettuata utilizzando il protocollo TRIDONIC/CASAMBI utilizzando il controller BasicDIM Wireless Passive Module G2 insieme all'alimentatore DALI PS3, per un massimo di 32 driver DALI.

Range of applications / Aplicații / Campi di applicazione

EN - General or local lighting in offices, reception areas, conference rooms or public working spaces. Individual mounting or in continuous light structures.

RO - Iluminatul general sau local în birouri, zone de recepție, săli de conferințe sau spații de lucru cu publicul. Montaj individual sau în structuri luminoase continue.

IT - Illuminazione generale o locale di uffici, zone di ricezione, sale conferenza, spazi pubblici. Installazione individuale o in strutture luminose continue.

Standards

EN 60598-1:2021, EN 60598-2-1:2020, EN 62493:2015 + A1:2022, EN 62471:2008, EN 62031:2020 + A11:2021, EN 60529:1995 + A2:2015, EN 55015:2019 + A11:2020, EN 61000-3-2:2019 + A2:2024, EN 61000-3-3:2013 + A1:2019, EN 61547:2009, EN 62717:2017 + A2:2019, EN 62722-2-1:2023.

ErP and ecodesign data

Lighting technology used:	**LED**
Directional or non-directional:	**DLS**
Mains or non-mains:	**NMLS**
CLS:	**No**
Color tunable light source:	**No**
Anti-glare shield:	**No**
Dimmable:	**Yes**
Energy consumption (kWh/1000h):	**10.5**
Energy efficiency class:	**D**
Useful luminous flux (Øuse):	**1258 lm**
Correlated color temperature:	**2700K**
On-mode power (Pon):	**9.5W**
Standby power (Psb):	**≤0,50**
Networked standby power (Pnet):	**-**
Outer dimensions (HxWxL, HxØ):	**40x50x166,9x166,9 mm**
CRI:	**90**
Chromaticity coordinates (x and y):	**x=0.4340, y=0.4030**
Peak luminous intensity (cd):	**-**
Beam angle in degrees:	**70°**
R9 color rendering index:	**50**
Survival factor:	**90%**
Lumen maintenance factor:	**96%**
Displacement factor (cosφ1):	**0.95**
McAdam ellipses:	**3**
Flicker metric (Pst LM):	**≤1**
Stroboscopic effect metric (SVM):	**≤0,4**
Ponmax:	**16.90W**

RoHS compliant

LED removal by a specialist	**Yes**
DRIVER removal by a specialist	**Yes**